XCMG
徐工集团

全交流锂电池平衡重式叉车

XCB-L30/XCB-L35

*图片中包含有选装配置

- 融入徐工C元素的结构雕塑全新外观，将硬朗与流畅完美结合
- 徐工专有的XEC电控技术，打造出可媲美内燃叉车的超强性能
- 标配全交流牵引及起升电控系统，大幅减少叉车的维护保养难度
- 标配第六代油缸缓冲技术，保障作业安全可靠的同时，不影响作业效率
- 标配可以上下前后调节的双自由度方向机，提供更舒适的操纵体验
- 标配24°锥密封，大幅度降低液压系统渗漏的可能性
- H形排布的三级减速整体式驱动桥，大幅度降低了行驶噪声
- 2小时可充满的徐工大容量磷酸铁锂电池配置，保障了叉车的持续作业能力
- 3500次充放电循环的徐工磷酸铁锂电池，大幅提升了叉车的使用经济性
- 徐工专用充电机高达93%的充电效率，进一步降低了使用成本

徐工铲运机械事业部
XCMG EARTH MOVING MACHINERY BUSINESS UNIT

全交流锂电池平衡重式叉车3.0/3.5t

技术参数(Design Characteristics)

特性 (Character)					
型号 (Model)				XCB-L30	XCB-L35
额定起重量 (Rated capacity)		Q	kg	3000	3500
载荷中心距 (Load center distance)		C	mm	500	500
动力方式 (Power mode)				锂电池	锂电池
轮胎形式 (Tyre type)				实心轮胎	实心轮胎
尺寸 (Size)					
最大起升高度 (Max.lifting height)		H	mm	3000	3000
自由起升高度 (Free lifting height)		H1	mm	145	145
门架倾角 (前/后) (Mast tilt angle front/rear)		α/β	°	6/12	6/12
总长 (不含货叉) (Length fork excluded)		L'	mm	2555	2555
总宽 (Width)		W	mm	1270	1270
门架回缩时高度 (Mast height)		H2	mm	2060	2060
护顶架高度 (Overhead guard height)		H3	mm	2200	2200
最小离地间隙 (Min.under clearance)		H4	mm	135	135
轴距 (Wheel base)		L_1	mm	1680	1680
最小转弯半径 (Min.Turning radius)		R	mm	2270	2270
性能 (Performance)					
行驶速度 (满载/空载) (Travelling speed loaded/unloaded)			km/ h	16/17	15.5/17
起升速度 (满载/空载) (Lifting speed loaded/unloaded)			mm/s	330/450	310/450
最大爬坡度 (满载/空载) (Gradeability loaded/unloaded)			%	15/17	15/17
电机和蓄电池 (Motor&Battery)					
电机 (Motor)	驱动电机功率 (Drive motor power)		kW	16.6	16.6
	泵电机功率 (Pump motor power)		kW	13.5	13.5
蓄电池 (Battery)	电压 (Voltage)		V	80	80
	容量 (Amphere)		Ah	420/450/540	

注：可根据客户需求进行性能定制。
蓄电池容量大小，请咨询销售人员。

载荷曲线图 LOAD CURVE

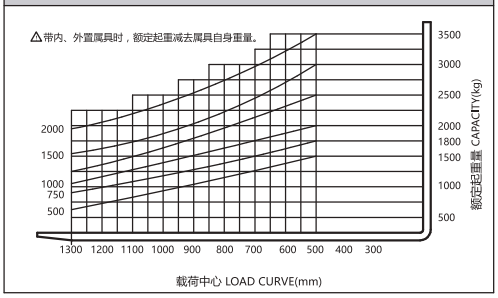

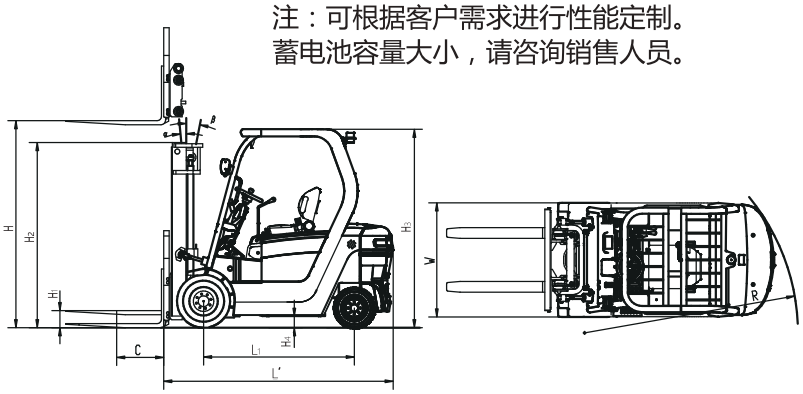

地　　址：江苏省徐州经济技术开发区鲲鹏北路99号
邮　　编：221004
电　　话：0516-87938888
电子邮件：sales@xcmg.com
网　　址：http://www.xcmg.com

全国统一客服热线：
400-110-9999

徐工铲运微信　徐工铲运官网

XCMG
徐工集团

全交流锂电池平衡重式叉车

XCB-L15/XCB-L18

*图片中包含有选装配置

- 融入徐工C元素的结构雕塑全新外观，将硬朗与流畅完美结合
- 徐工专有的XEC电控技术，打造出可媲美内燃叉车的超强性能
- 标配全交流牵引及起升电控系统，大幅减少叉车的维护保养难度
- 标配第六代油缸缓冲技术，保障作业安全可靠的同时，不影响作业效率
- 标配可以上下前后调节的双自由度方向机，提供更舒适的操纵体验
- 标配24°锥密封，大幅度降低液压系统渗漏的可能性
- H形排布的三级减速整体式驱动桥，大幅度降低了行驶噪声
- 2小时可充满的徐工大容量磷酸铁锂电池配置，保障了叉车的持续作业能力
- 3500次充放电循环的徐工磷酸铁锂电池，大幅提升了叉车的使用经济性
- 徐工专用充电机高达93%的充电效率，进一步降低了使用成本

徐工铲运机械事业部
XCMG EARTH MOVING MACHINERY BUSINESS UNIT

全交流锂电池平衡重式叉车1.5/1.8t

技术参数(Design Characteristics)

特性 (Character)					
型号 (Model)				XCB-L15	XCB-L18
额定起重量 (Rated capacity)		Q	kg	1500	1800
载荷中心距 (Load center distance)		C	mm	500	500
动力方式 (Power mode)				锂电池	锂电池
轮胎形式 (Tyre type)				充气/实心轮胎	充气/实心轮胎
尺寸 (Size)					
最大起升高度 (Max.lifting height)		H	mm	3000	3000
自由起升高度 (Free lifting height)		H1	mm	145	145
门架倾角 (前/后) (Mast tilt angle front/rear)		α/β	°	6/12	6/12
总长 (不含货叉) (Length fork excluded)		L'	mm	2125	2125
总宽 (Width)		W	mm	1130	1130
门架回缩时高度 (Mast height)		H2	mm	1985	1985
护顶架高度 (Overhead guard height)		H3	mm	2130	2130
最小离地间隙 (Min.under clearance)		H4	mm	110	110
轴距 (Wheel base)		L_1	mm	1380	1380
最小转弯半径 (Min.Turning radius)		R	mm	1880	1880
性能 (Performance)					
行驶速度 (满载/空载) (Travelling speed loaded/unloaded)			km/ h	13/14	13/14
起升速度 (满载/空载) (Lifting speed loaded/unloaded)			mm/s	330/450	310/450
最大爬坡度 (满载/空载) (Gradeability loaded/unloaded)			%	15/17	15/17
电机和蓄电池 (Motor&Battery)					
电机 (Motor)	驱动电机功率 (Drive motor power)		kW	8	8
	泵电机功率 (Pump motor power)		kW	10	10
蓄电池 (Battery)	电压 (Voltage)		V	48	48
	容量 (Amphere)		Ah	270/315/360	

注：可根据客户需求进行性能定制。
蓄电池容量大小，请咨询销售人员。

载荷曲线图 LOAD CURVE

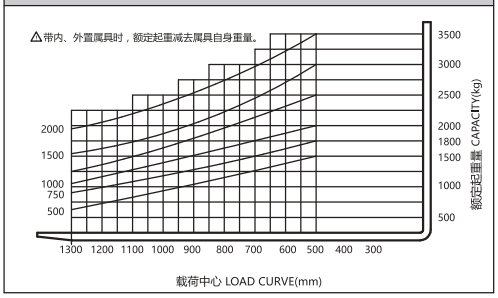

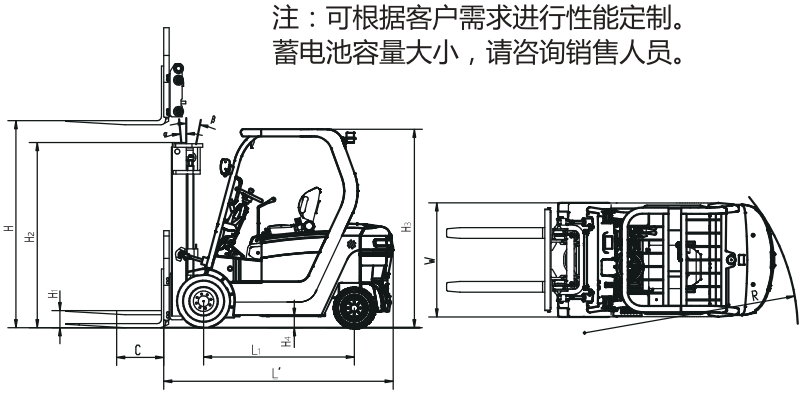

地　　址：江苏省徐州经济技术开发区鲲鹏北路99号
邮　　编：221004
电　　话：0516-87938888
电子邮件：sales@xcmg.com
网　　址：http://www.xcmg.com

全国统一客服热线：
400-110-9999

徐工铲运微信　徐工铲运官网

XCMG
徐工集团

全交流锂电池平衡重式叉车

XCB-L20/XCB-L25

*图片中包含有选装配置

- 融入徐工C元素的结构雕塑全新外观，将硬朗与流畅完美结合
- 徐工专有的XEC电控技术，打造出可媲美内燃叉车的超强性能
- 标配全交流牵引及起升电控系统，大幅减少叉车的维护保养难度
- 标配第六代油缸缓冲技术，保障作业安全可靠的同时，不影响作业效率
- 标配可以上下前后调节的双自由度方向机，提供更舒适的操纵体验
- 标配24°锥密封，大幅度降低液压系统渗漏的可能性
- H形排布的三级减速整体式驱动桥，大幅度降低了行驶噪声
- 2小时可充满的徐工大容量磷酸铁锂电池配置，保障了叉车的持续作业能力
- 3500次充放电循环的徐工磷酸铁锂电池，大幅提升了叉车的使用经济性
- 徐工专用充电机高达93%的充电效率，进一步降低了使用成本

徐工铲运机械事业部
XCMG EARTH MOVING MACHINERY BUSINESS UNIT

全交流锂电池平衡重式叉车2.0/2.5t

技术参数(Design Characteristics)

特性 (Character)					
型号 (Model)				XCB-L20	XCB-L25
额定起重量 (Rated capacity)		Q	kg	2000	2500
载荷中心距 (Load center distance)		C	mm	500	500
动力方式 (Power mode)				锂电池	锂电池
轮胎形式 (Tyre type)				充气/实心轮胎	充气/实心轮胎
尺寸 (Size)					
最大起升高度 (Max.lifting height)		H	mm	3000	3000
自由起升高度 (Free lifting height)		H1	mm	145	145
门架倾角 (前/后) (Mast tilt angle front/rear)		α/β	°	6/12	6/12
总长 (不含货叉) (Length fork excluded)		L'	mm	2435	2435
总宽 (Width)		W	mm	1180	1180
门架回缩时高度 (Mast height)		H2	mm	2015	2015
护顶架高度 (Overhead guard height)		H3	mm	2185	2185
最小离地间隙 (Min.under clearance)		H4	mm	120	120
轴距 (Wheel base)		L_1	mm	1550	1550
最小转弯半径 (Min.Turning radius)		R	mm	2150	2150
性能 (Performance)					
行驶速度 (满载/空载) (Travelling speed loaded/unloaded)			km/ h	14/15	14/15
起升速度 (满载/空载) (Lifting speed loaded/unloaded)			mm/s	330/450	310/450
最大爬坡度 (满载/空载) (Gradeability loaded/unloaded)			%	15/17	15/17
电机和蓄电池 (Motor&Battery)					
电机 (Motor)	驱动电机功率 (Drive motor power)		kW	11	11
	泵电机功率 (Pump motor power)		kW	12	12
蓄电池 (Battery)	电压 (Voltage)		V	48	48
	容量 (Amphere)		Ah	450/525/540	

注：可根据客户需求进行性能定制。
蓄电池容量大小，请咨询销售人员。

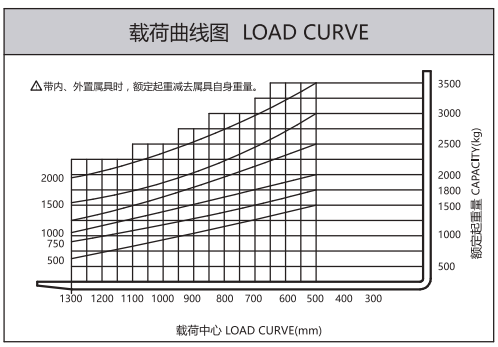

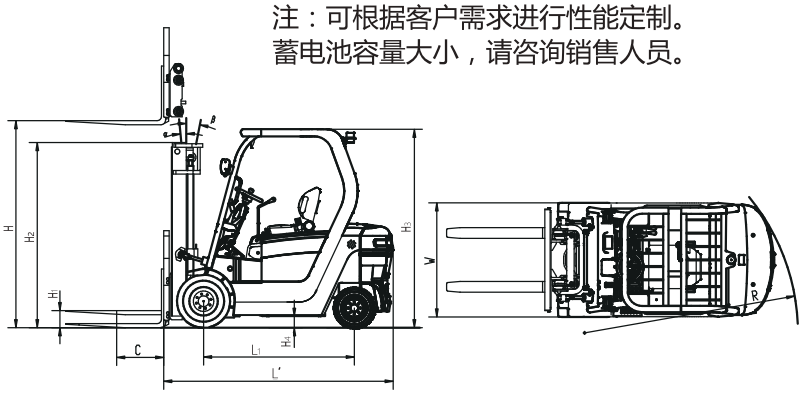

地　　址：江苏省徐州经济技术开发区鲲鹏北路99号
邮　　编：221004
电　　话：0516-87938888
电子邮件：sales@xcmg.com
网　　址：http://www.xcmg.com

全国统一客服热线：
400-110-9999

徐工铲运微信　徐工铲运官网